CLEVERTOUCH®
by Boxlight®

clevertouch.com

# Serie CL Pro

## La pantalla comercial todo en uno para señalización digital y salas de reuniones

Con señalización digital integrada para una gestión de contenidos perfecta y alertas en tiempo real, y funciones de pantalla compartida para mejorar la colaboración en as reuniones, la serie CL Pro es la solución de pantalla todo en uno definitiva.

Disponible en una variedad de tamaños.
43" 4k | 55" 4k | 65" 4k | 75" 4k | 86" 4k | 98"4k

NUEVO

**Bisel estilizado desde 9,9 mm**

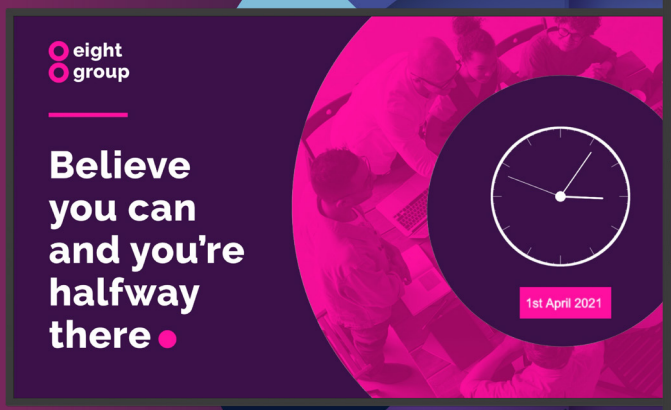

**Doble orientación de pantalla**
tanto en horizontal como en vertical para adaptarse a sus necesidades.

**1 año de MDM* incluido**
Acceso remoto para gestionar, ver y dar soporte a su pantalla para obtener lo último en control y flexibilidad.

**Programación de la sostenibilidad de la pantalla**
para reducir el consumo de energía

CLEVER® LIVE

Cartelería digital integrada, sin suscripción.

Cree su cuenta hoy mismo en **cleverlive.com**

CLEVERSHARE®

Conecte y comparta cualquier dispositivo en un instante con la aplicación gratuita CleverShare.

La descripción, ilustraciones, etc. de este documento pueden estar sujetas a cambios de acuerdo con las últimas especificaciones y prestaciones del producto.

clevertouch.com | info@clevertouch.com

# Características clave

**Resolución Ultra HD**

**Calidad de imagen vibrante**

**funcionamiento 16/7**

**Funcionalidad interactiva de código QR**

**Mensajería y difusión con un solo toque**

**Programación de la sostenibilidad de la pantalla Gestión de la energía**

**Pantalla compartida hasta 9**

**Integración de control**

**Capacidad de señalización digital completa y multizona, sin necesidad de reproductor multimedia adicional.**

**Tecnología Android**

**Control de gestión integrado MDM**

**Actualizaciones OTA y cuentas en la nube**

# Actualice su solución

Añada una **barra OPS** o de videoconferencia para crear un entorno de sala Microsoft Teams o Zoom. *OPS no aplicable con CL Pro 43" y 55

asociado con

clevertouch.com | info@clevertouch.com

# Especificaciones de la serie CL Pro

## Monitor

| | |
|---|---|
| **Tamaño de la pantalla** | 43" 4K, 55" 4K, 65" 4K, 75" 4K, 86" 4K, 98" 4K |
| **Tipo de pantalla** | 43": VA - Retroiluminación LED directa<br>55": VA - Retroiluminación LED directa<br>65": ADS - Retroiluminación LED directa<br>75": ADS - Retroiluminación LED directa<br>86": ADS - Retroiluminación LED directa<br>98": ADS - Retroiluminación LED directa |
| **Relación de aspecto** | 16:9 |
| **Colores de la pantalla** | 1.07 mil millones (10 bits) |
| **Resolución** | 4K UHD (3840x2160 @60Hz) |
| **Tiempo de respuesta** | 43": 6.5ms<br>55": 6.5ms<br>65": 8ms<br>75": 8ms<br>86": 8ms<br>98": 8ms |
| **Frecuencia de actualización** | 60Hz |
| **Ángulo de visión de la pantalla LCD** | 178° |
| **Brillo** | 43": 450 cd/m2<br>55": 450 cd/m2<br>65": 450 cd/m2<br>75": 450 cd/m2<br>86": 450 cd/m2<br>98": 500 cd/m2 |
| **Relación de contraste** | 43": 5000:1<br>55": 4000:1<br>65": 1200:1<br>75": 1200:1<br>86": 1200:1<br>98": 1200:1 |
| **Atenuación de CC (sin parpadeo)** | Sí |
| **Tablero principal** | 982 |
| **La vida de la pantalla** | 50.000 horas |
| **Sistema de clasificación de números arábigos (NTSC)** | 72% |

## Conectividad

| | |
|---|---|
| **Ranura OPS** | 43": No<br>55": No<br>65": Sí<br>75": Sí<br>86": Sí<br>98": Sí |
| **HDMI-In** | 43": 2<br>55": 2<br>65": 3<br>75": 3<br>86": 3<br>98": 3 |
| **Salida HDMI** | x1 |
| **USB-A 2.0** | x1 |
| **USB A 3.0 (transferencia de datos más rápida)** | x1 |
| **USB C (vídeo, audio y táctil)** | 1 x USB Side Tipo C con vídeo, audio, 65 W PD y uso compartido de red |
| **Entrada LAN (RJ45)** | x1 |
| **SALIDA LAN** | 43": No<br>55": No<br>65": Sí<br>75": Sí<br>86": Sí<br>98": Sí |
| **RS-232** | x1 |
| **Despertar en la red** | Sí |
| **Adaptador inalámbrico 2.0 + WAP** | Sí |
| **Módulo WiFi Clevertouch** | Sí |
| **Bluetooth** | 5.0 |
| **Salida óptica** | x1 |
| **Auricular** | 1(3.5mm) |
| **Giroscopio** | Sí |
| **Giro automático** | Sí |
| **WIFI** | IEEE 802.11a/b/g/n/ac/ax con 2 × 2 MIMO (sólo hotspot) (bandas de 2,4 y 5 GHz) |
| **Generación WIFI** | WIFI 6 |
| **Velocidad WIFI** | Capaz de alcanzar velocidades de hasta 1 Gbps |

## Computación

| | |
|---|---|
| **Sistema operativo** | Android 11 |
| **Versión del sistema** | LUX 11 |
| **RAM** | 4 GB |
| **Almacenamiento interno** | 32 GB |
| **UPC** | Quad Core A55 |
| **GPU** | Mali G52 MP2 |
| **Resolución de Android** | 4K |
| **Arquitectura del sistema** | 32B |

## Audio

| | |
|---|---|
| **Doble frente, graves Altavoces mejorados** | 2 x 16W |
| **SPDIF / Fibra** | Sí |
| **Canal de sonido** | 2.0 |

## Energía

| | |
|---|---|
| **Requisitos de energía** | 43": 100-240V~ 50/60Hz 2,5A<br>55": 100-240V~ 50/60Hz 3,0A<br>65": 100-240V~ 50/60Hz 3,5A<br>75": 100-240V~ 50/60Hz 4,5A<br>86": 100-240V~ 50/60Hz 5.0A<br>98": 100-240V~ 50/60Hz 5,5A |
| **Consumo de energía (normal)** | 43": 55.72W<br>55": 72.24W<br>65": 80.29W<br>75": 107.54W<br>86": 168.3W<br>98": 164.22W |
| **Consumo de energía (en espera)** | ≤0,5 W |
| **Diseño ultra silencioso sin ventilador** | Sí |

## Entorno de funcionamiento y almacenamiento

| | |
|---|---|
| **Temperatura de funcionamiento** | 0˚ a 40˚ |
| **Temperatura de almacenamiento** | -20˚ a 60˚ |
| **Humedad de funcionamiento** | 10% a 90% HR |
| **Humedad de almacenamiento** | 10% a 90% HR |
| **Altitud** | Por debajo de 5000 metros |

# Especificaciones de la serie CL Pro

## Especificaciones físicas

| | |
|---|---|
| **Dimensiones del panel** | 43": 964.6 x 552,5 x 71,4mm<br>55": 1233 x 703,5 x 71,4mm<br>65": 1463.3 x 838,3 x 76,4 mm<br>75": 1685.6 x 963,7 x 81,6 mm<br>86": 1930.8 x 1101,8 x 81,6 mm<br>98": 2212.9 x 1268.4 x 79.4mm |
| **Dimensiones del paquete** | 43": 1056 x 156 x 672mm<br>55": 1332 x 156 x 819mm<br>65": 1628 x 208 x 942mm<br>75": 1863 x 225 x 1090mm<br>98": 2360 x 280 x 1425mm<br>86": 2110 x 225 x 1227 mm |
| **Tamaños de bisel** | 43": 9.9mm<br>55": 9.9 mm<br>65": 15.9mm<br>75": 15.9mm<br>86": 15.9mm<br>98": 25mm |
| **Peso neto** | 43": 9.90kg<br>55": 13.40kg<br>65": 25.4kg<br>75": 34.65kg<br>86": 43.15kg<br>98": 69.90kg |
| **Peso empaquetado** | 43": 13.85kg<br>55": 19.50kg<br>65": 33.25kg<br>75": 48.15kg<br>86": 60.75kg<br>98": 90.80kg |
| **Punto de montaje VESA** | 43": 200 x 200mm<br>55": 400 x 200mm<br>65": 600 x 400mm<br>75": 800 x 600mm<br>86": 800 x 600mm<br>98": 800 x 600 mm |
| **Tornillos para VESA** | 43": M6 x 12mm<br>55": M6 x 12mm<br>65": M8 x 25mm<br>75": M8 x 25mm<br>86": M8 x 25mm<br>98": M8 x 25mm |

## Instalación

La instalación de este producto debe ser realizada por un instalador cualificado. Uso de componentes no suministrados por Clevertouch o que no cumplan las especificaciones mínimas puede afectar al rendimiento, la seguridad y la garantía. Para más información, visite clevertouch.com

## Apoyo

Para todos los productos Clevertouch, visite: support.clevertouch.com

## Dentro de tu caja Clevertouch

| | |
|---|---|
| **¿Qué hay en la caja?** | (1) Pantalla comercial CL Pro Series<br>(1) Cable de alimentación regional<br>(1) Cable HDMI<br>(1) Control remoto<br>(1) Pilas para mando a distancia<br>(1) Módulo WiFi Clevertouch<br>(1) Guía de instalación rápida |

## Garantía

El plazo de garantía y las opciones de actualización varían según la región. Comuníquese con su distribuidor local o Distribuidor para obtener información y visitar intelligenttouch.com/about/warranty.

## Cumplimiento y certificación

| | |
|---|---|
| **Certificación reglamentaria** | CE, CB, FCC, IC (EMC), SANS 62087, Energy Star, ERP (Ecodiseño), EEI |

## Software y funciones

| | |
|---|---|
| **Compatibilidad con OpenSDK** | Sí |
| **Operación y mantenimiento inteligente** | Sí |
| **H.264 + H.265** | Sí |
| **Codificación y decodificación de hardware de alta definición** | Sí |
| **Señalización digital integrada CleverLive™** | Sí |
| **Clevershare™ Duplica cualquier dispositivo en la placa** | Sí |
| **Miracast (WiFi Directo)** | Sí |
| **AirPlay** | Sí |
| **Chromecast** | Sí |
| **Reserva de salas integrada en CleverLive Rooms™** | Sí |
| **Alertas y anuncios** | Sí |
| **Actualizaciones por aire** | Sí |
| **Gestión remota de pantallas táctiles (MDM)** | Sí |

## Declaración

El tamaño y el peso varían según la configuración y el proceso de fabricación; consulte el producto real. Las imágenes del producto son sólo para fines ilustrativos y pueden diferir ligeramente en apariencia, color, tamaño, etc. del producto real. La descripción, ilustraciones, etc. de este documento pueden estar sujetas a cambios de acuerdo con las últimas especificaciones y rendimiento del producto. Si fuera necesario realizar el cambio mencionado en el documento, éste podrá actualizarse sin previo aviso por escrito.

© 2024 Clevertouch. Todos los derechos reservados. Sahara Presentations Systems PLC. forma parte del grupo de empresas Boxlight y es propietaria de marcas comerciales en varias jurisdicciones mundiales, entre las que se incluyen Clevertouch, el logotipo de Clevertouch, UX Pro, IMPACT™, IMPACT Plus™, Impact MAX, CleverLive, LUX, Lynx, CleverMessage, Cleverstore y Clevershare. Todas las marcas comerciales de terceros (incluidos logotipos e iconos) a las que hace referencia Clevertouch siguen siendo propiedad de sus respectivos dueños. A menos que se identifique específicamente como tal, el uso por parte de Clevertouch de marcas comerciales de terceros no indica ninguna relación, patrocinio o respaldo entre Clevertouch y los propietarios de estas marcas comerciales. Los términos y condiciones aplicables a la garantía y la asistencia técnica están disponibles en clevertouch.com/about/warranty. Todos los pesos y dimensiones son aproximados. Las especificaciones del producto están sujetas a cambios sin previo aviso. Clevertouch.com.

clevertouch.com | info@clevertouch.com

# **CL Pro** Especificaciones

43"

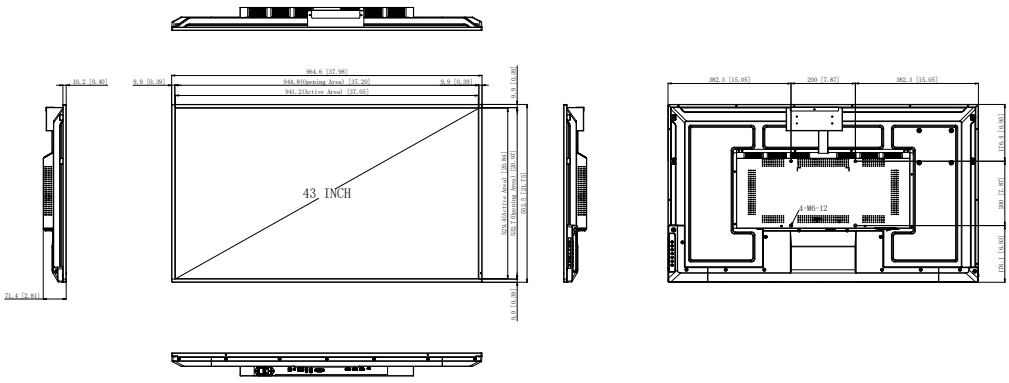


55"

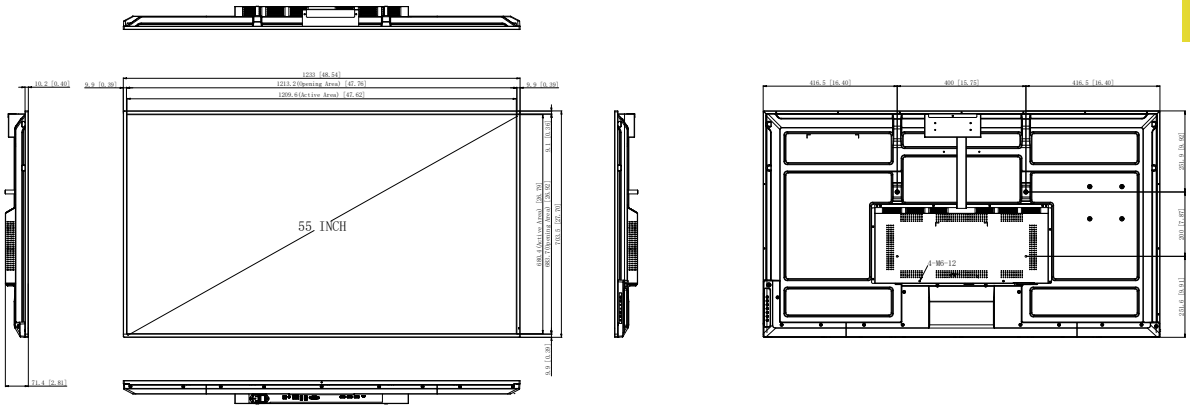


65"

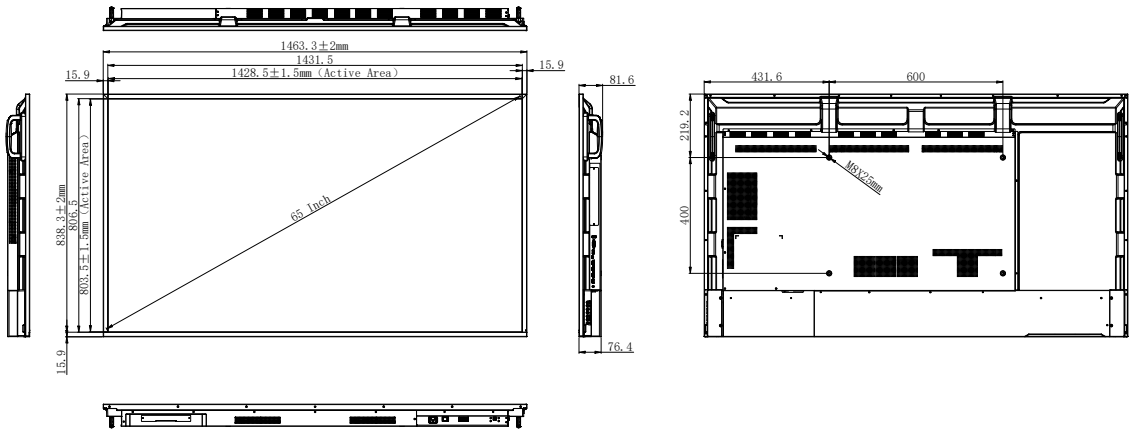


75"

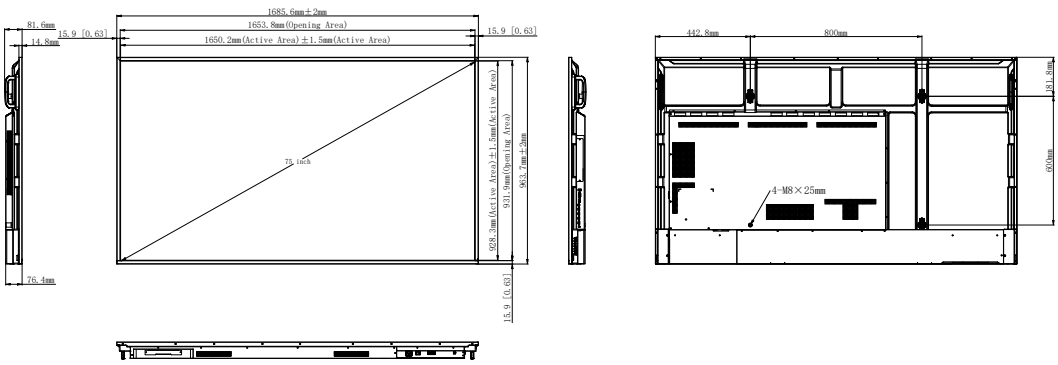

# **CL Pro** Especificaciones

86"

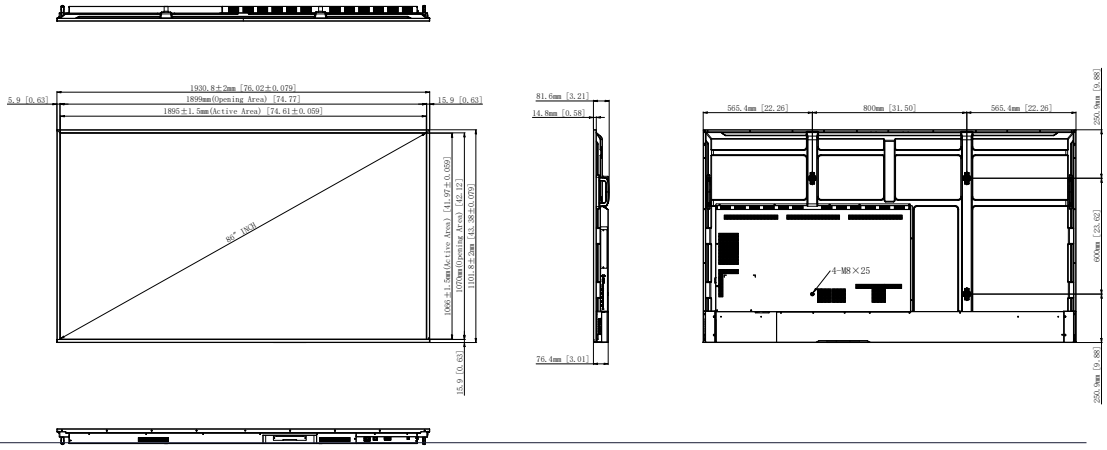

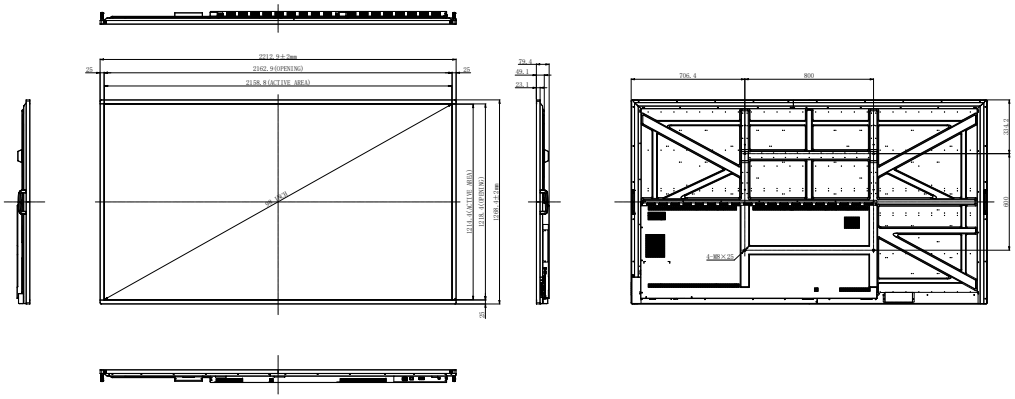
98"